LEGO
RACERS
7967

1

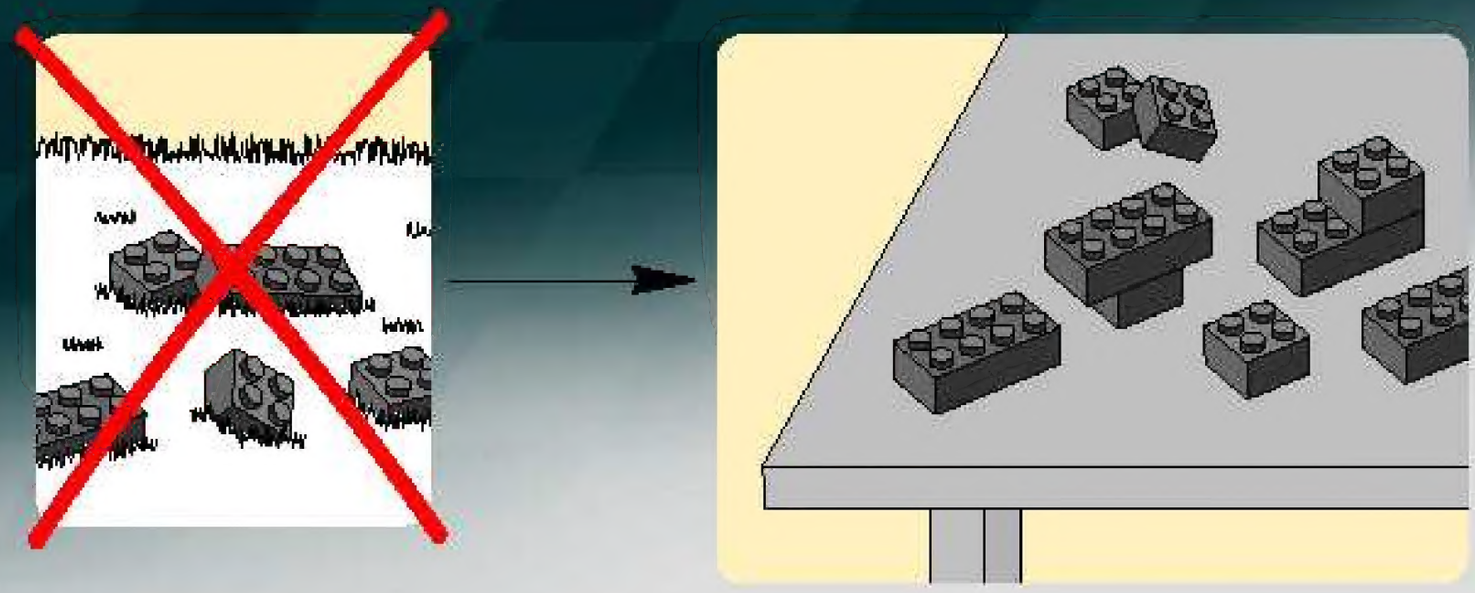

2

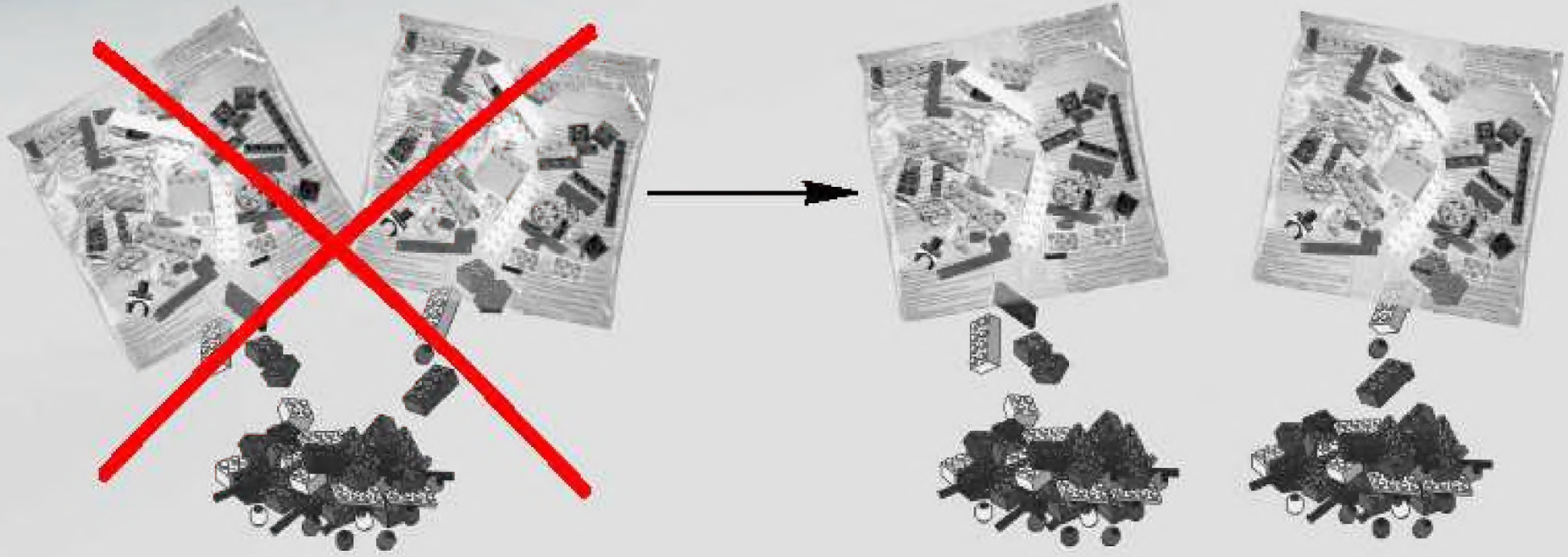

1

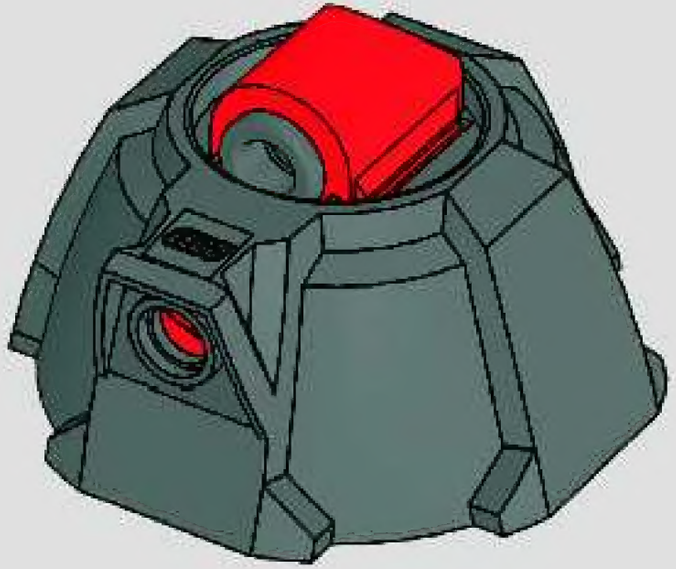

2

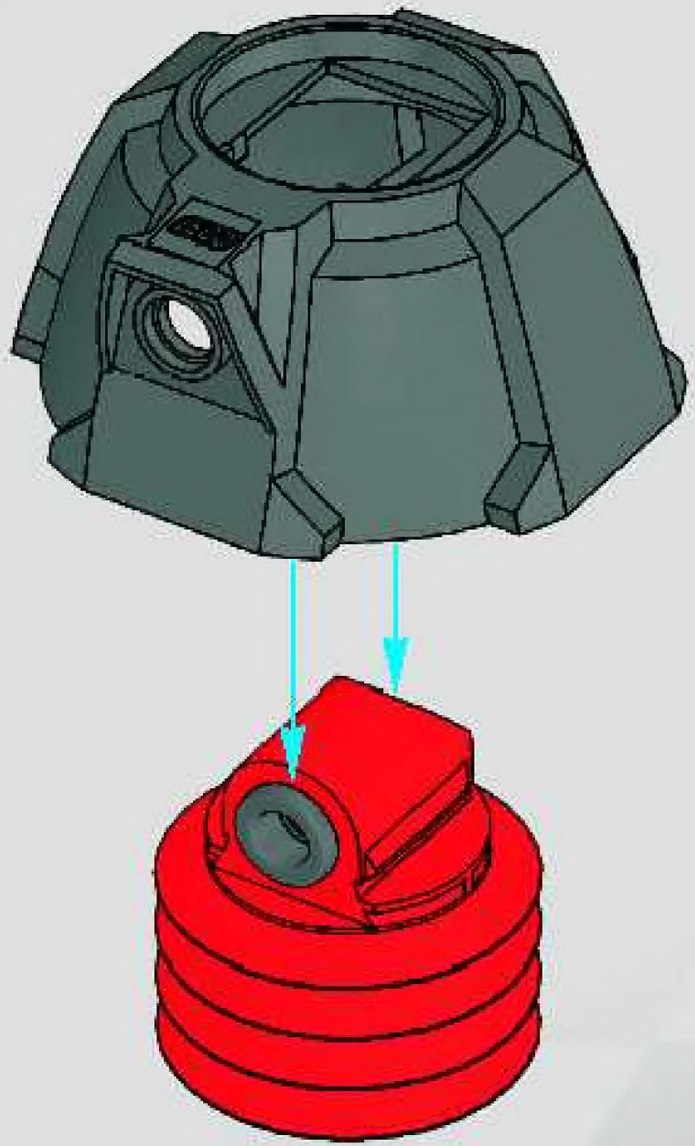

3

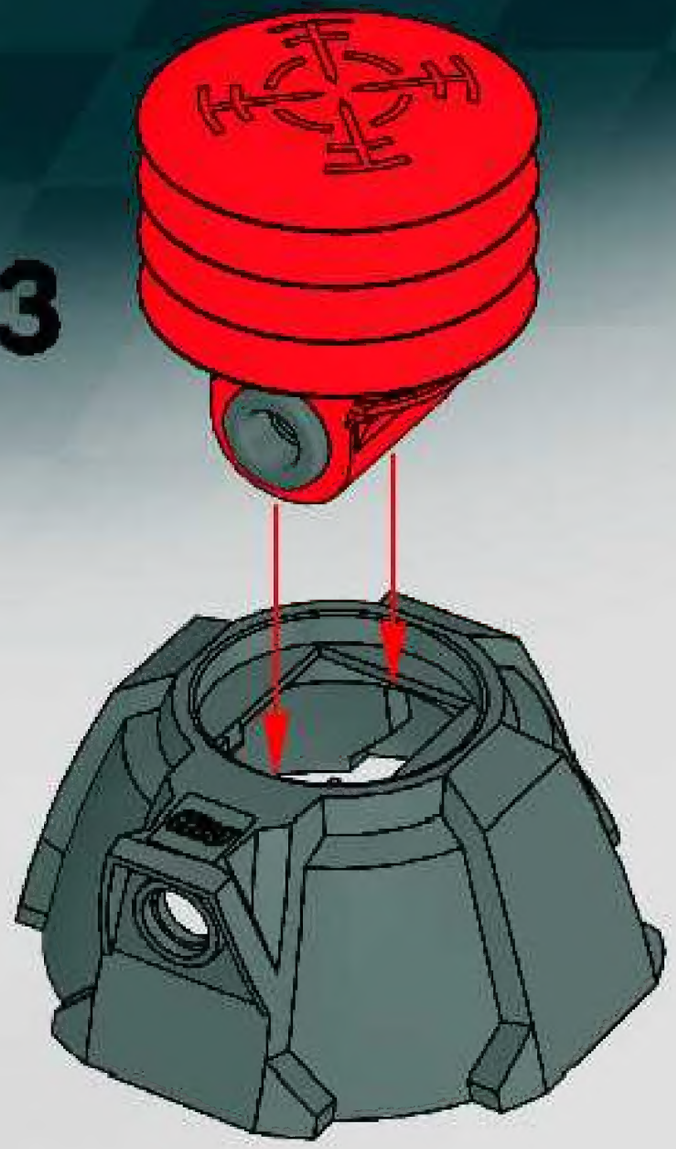

4

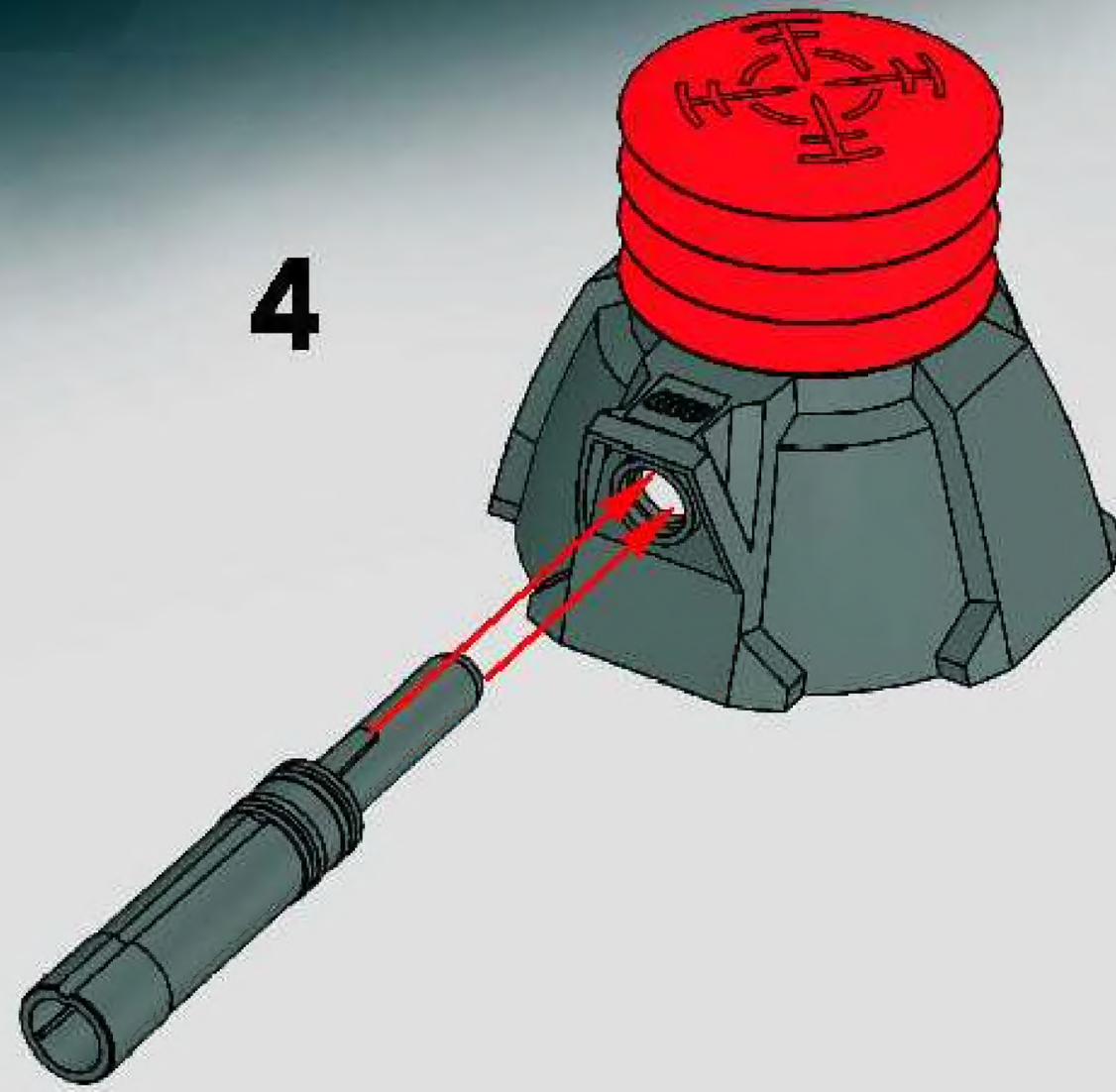

5

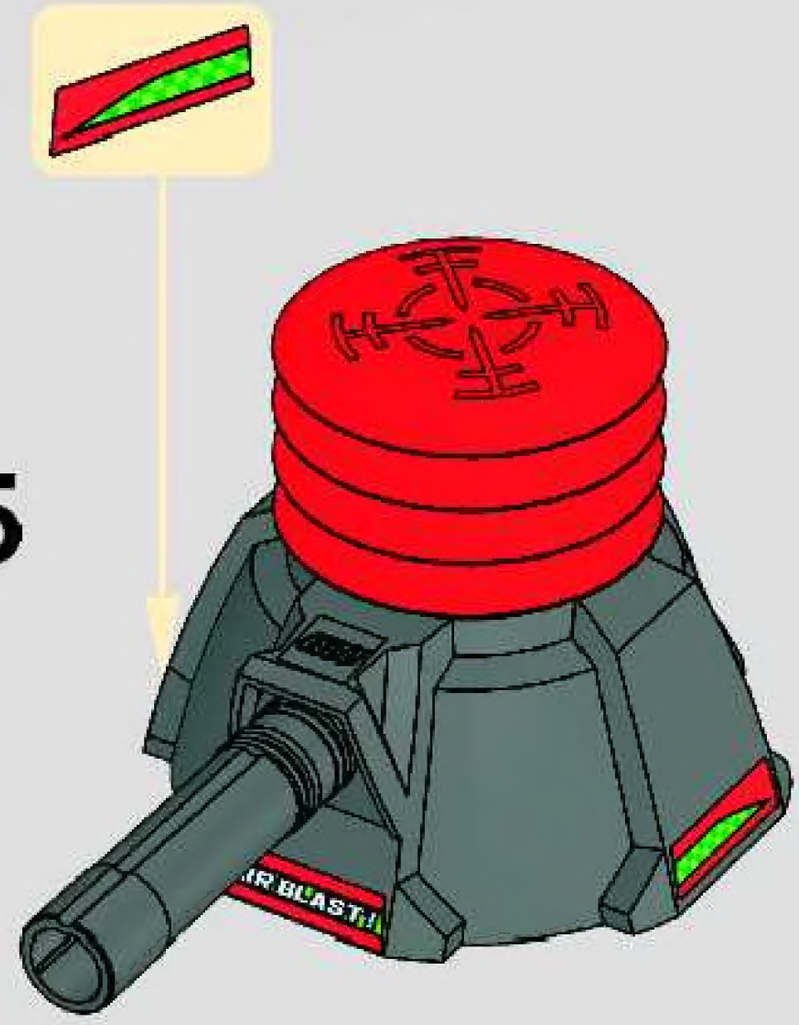

1

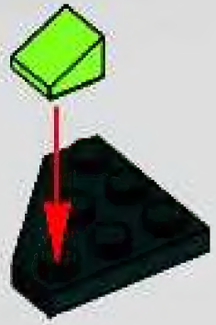

2

3

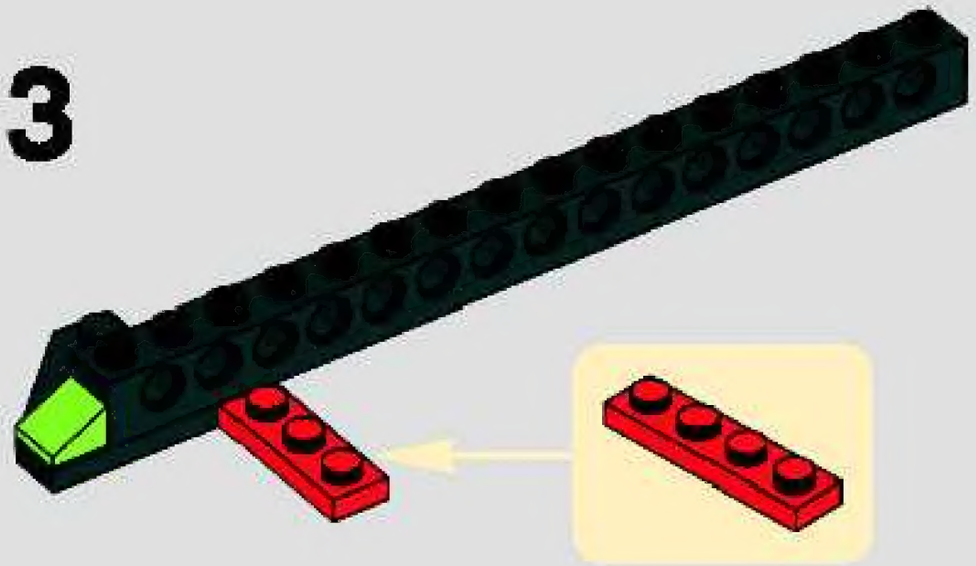

4

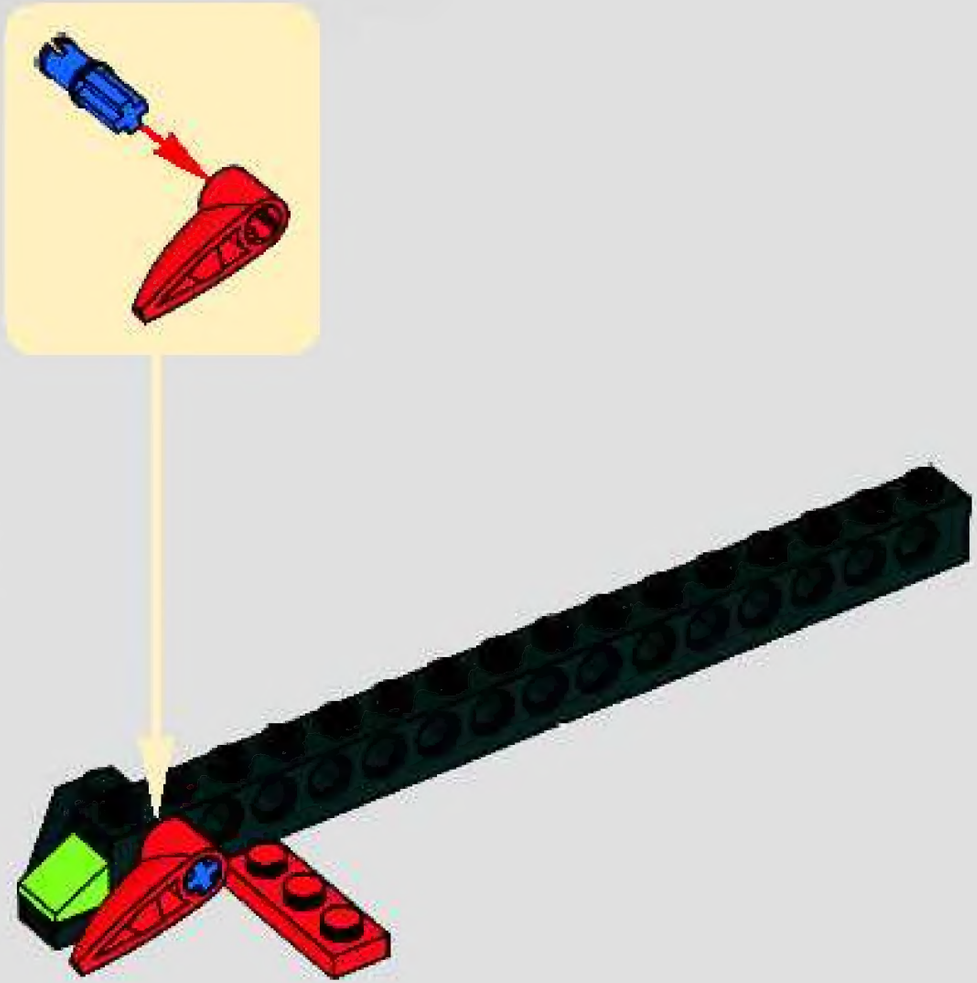

1

2

3

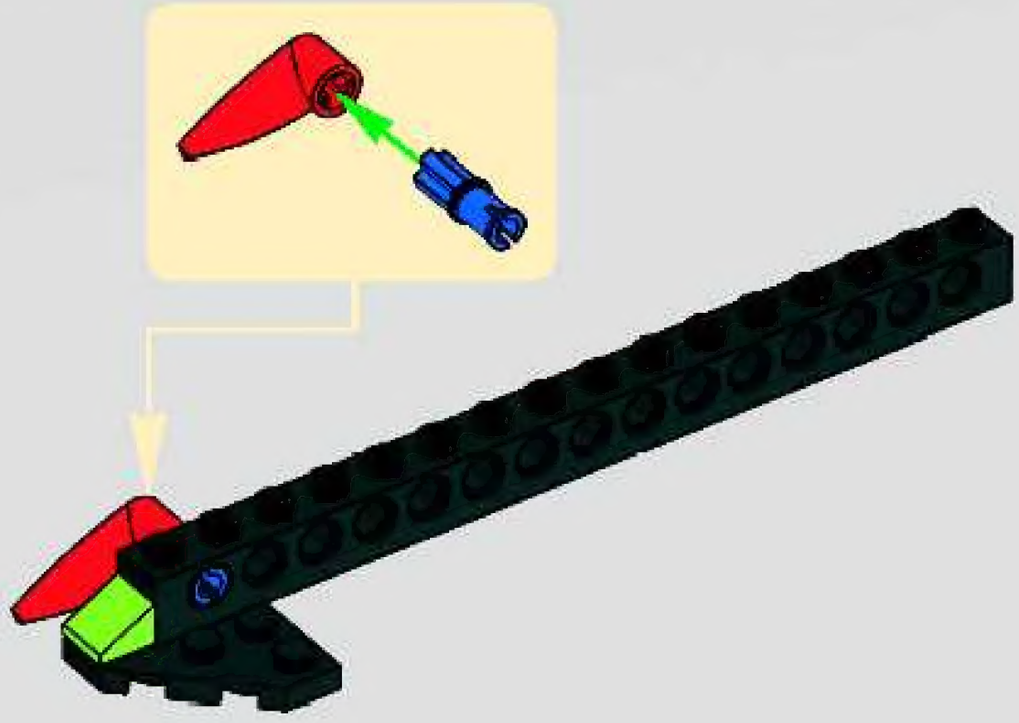

5

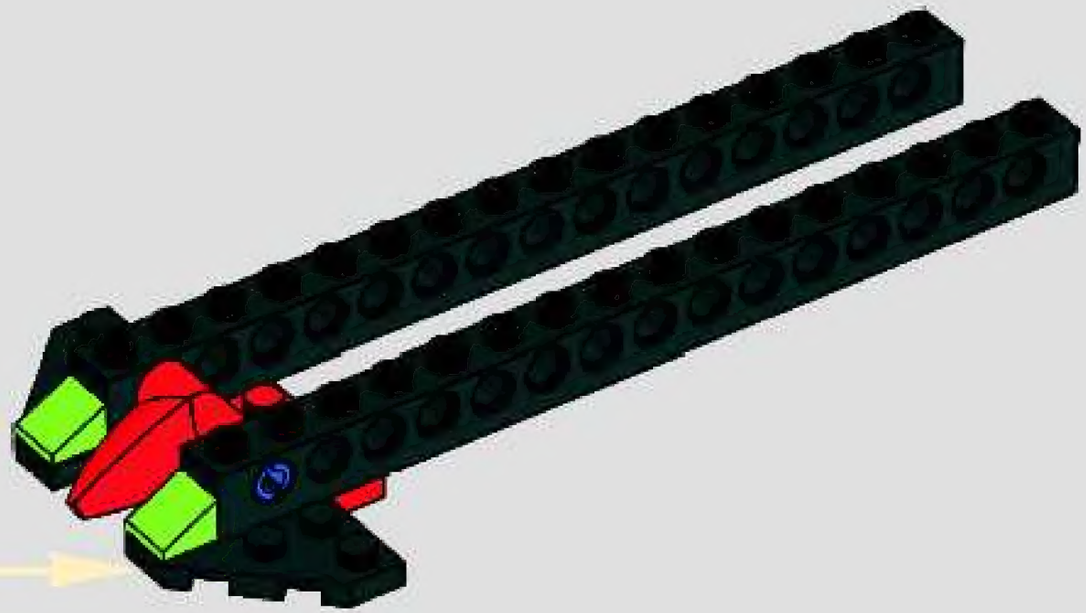

6

7

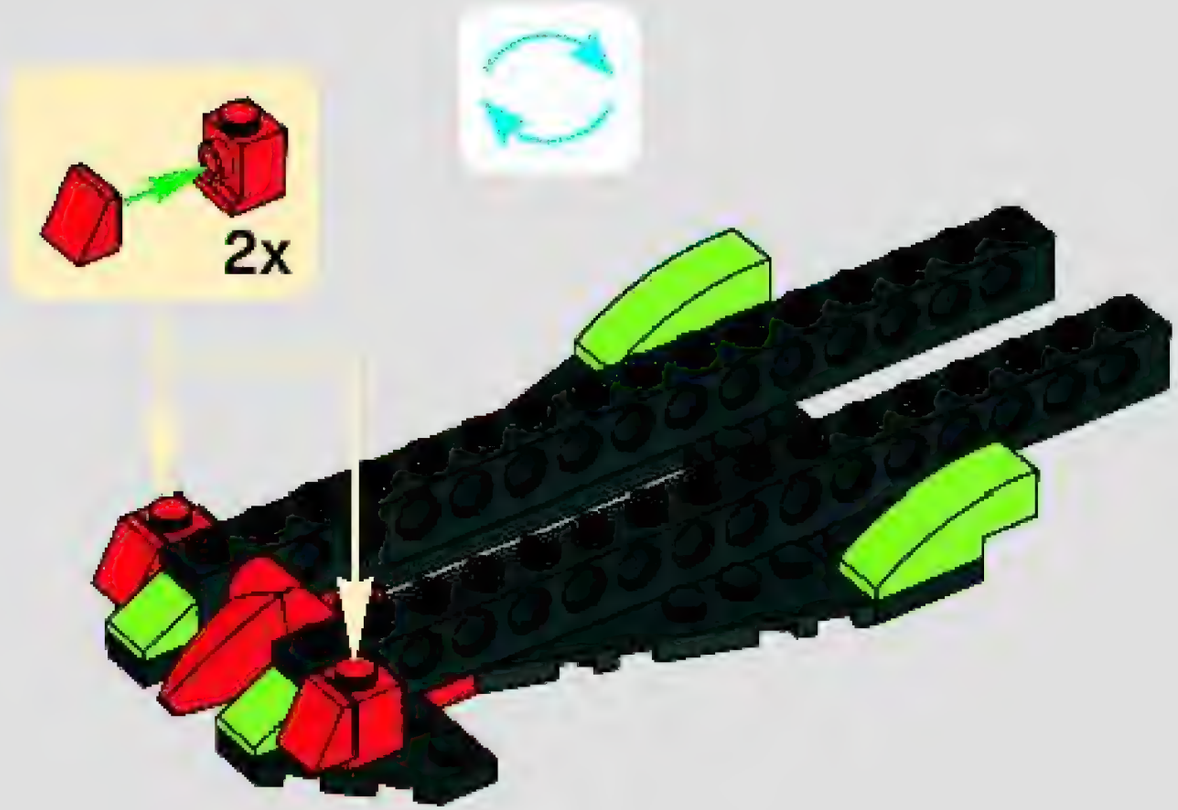

8

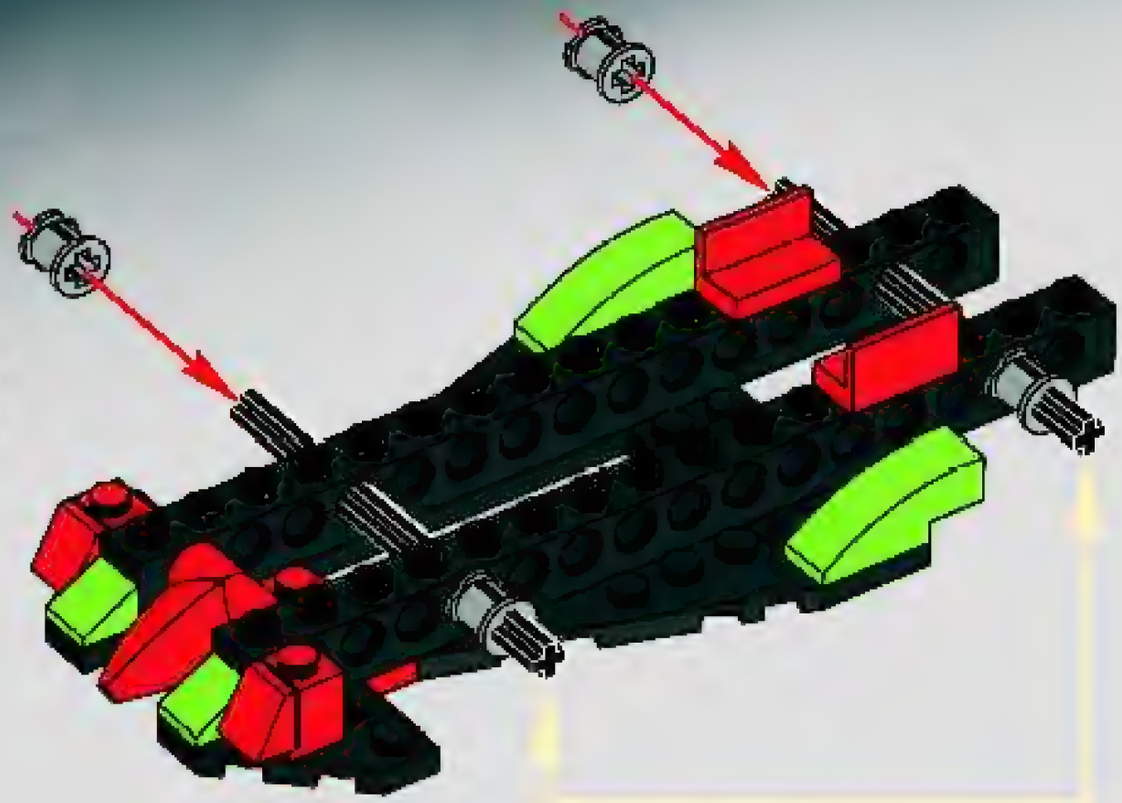

1

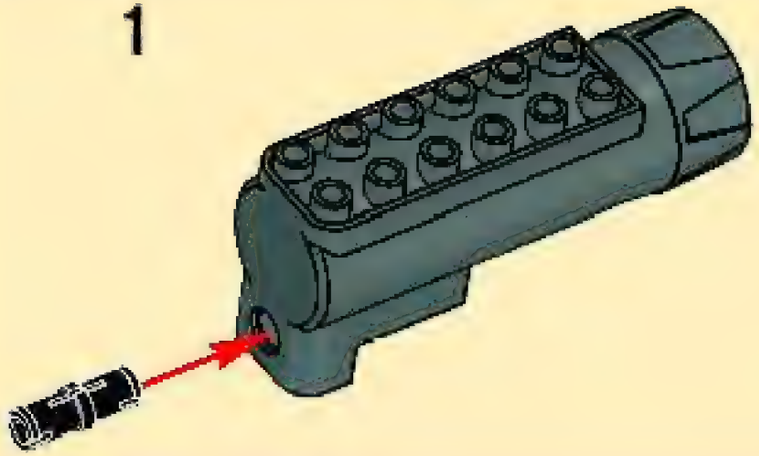

2

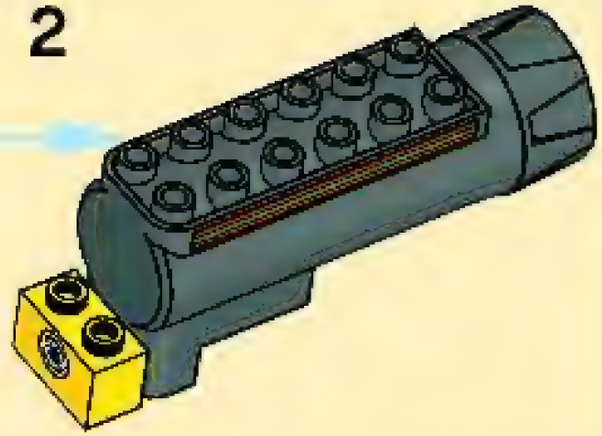

9

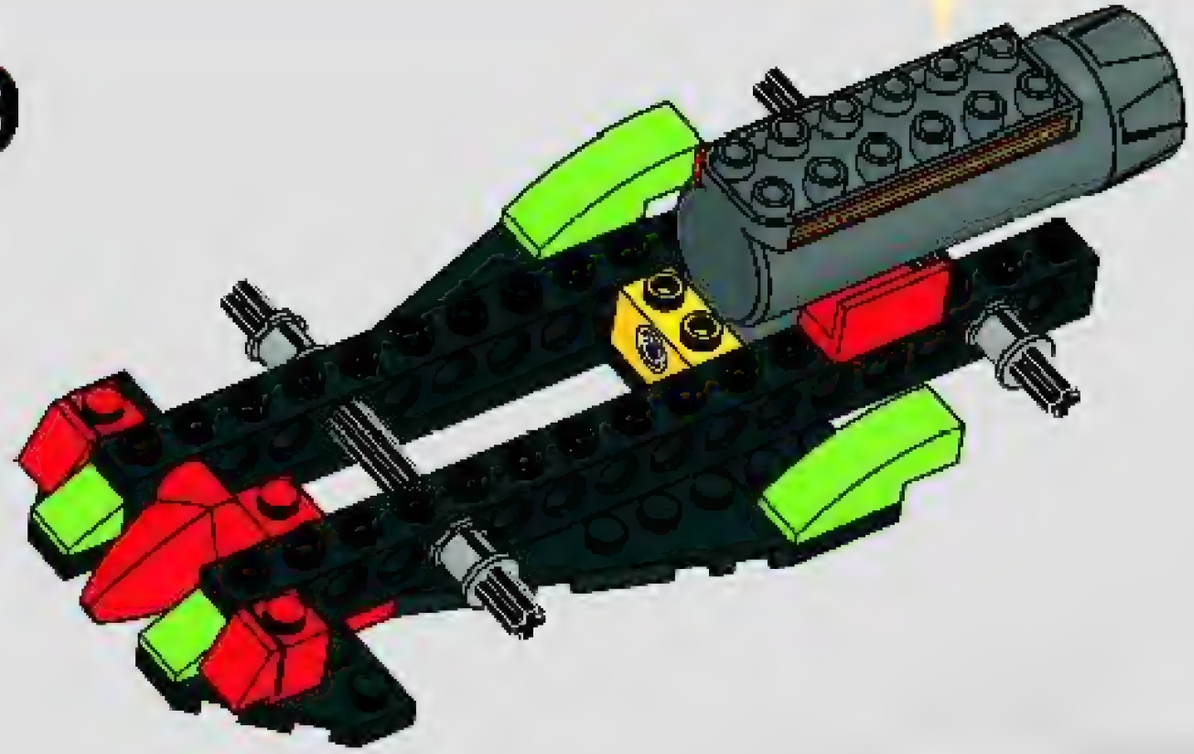

10

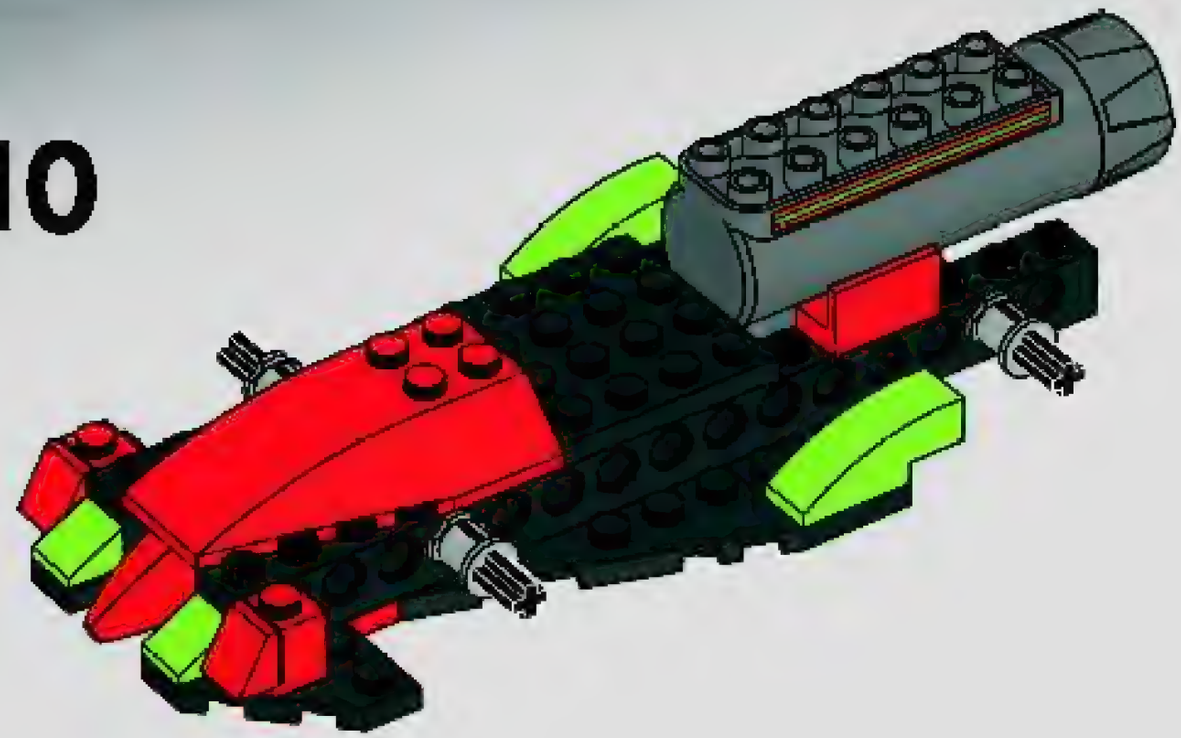

11

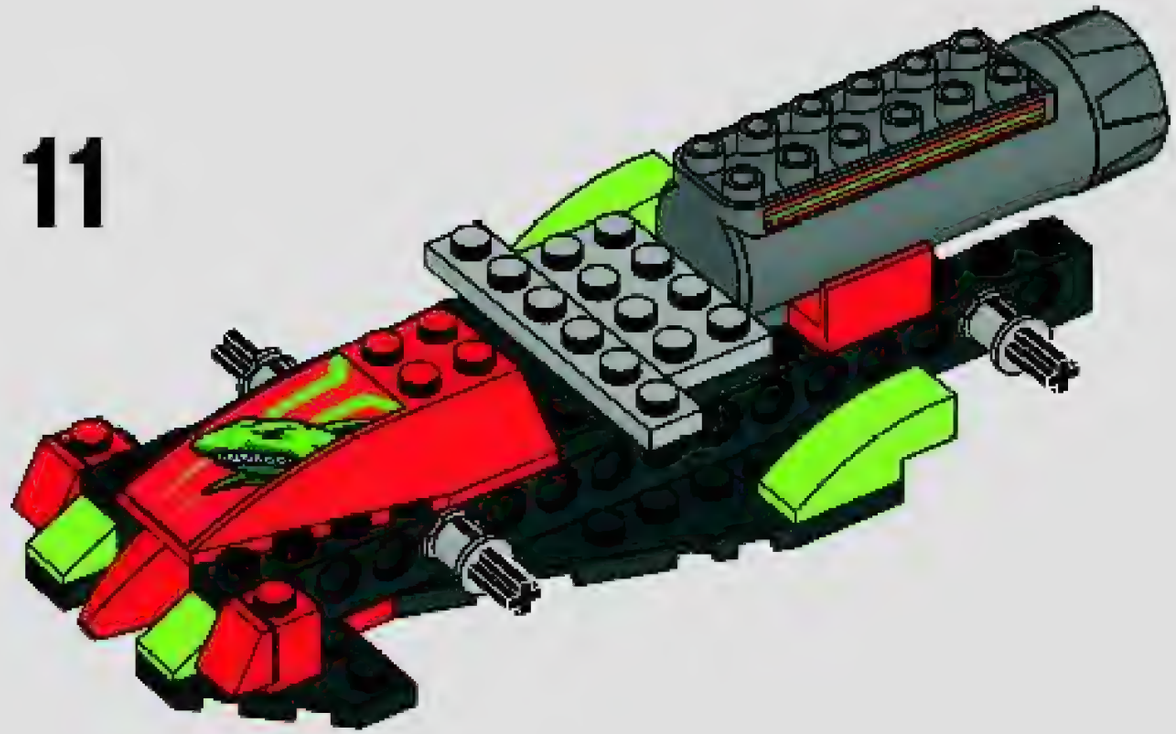

12

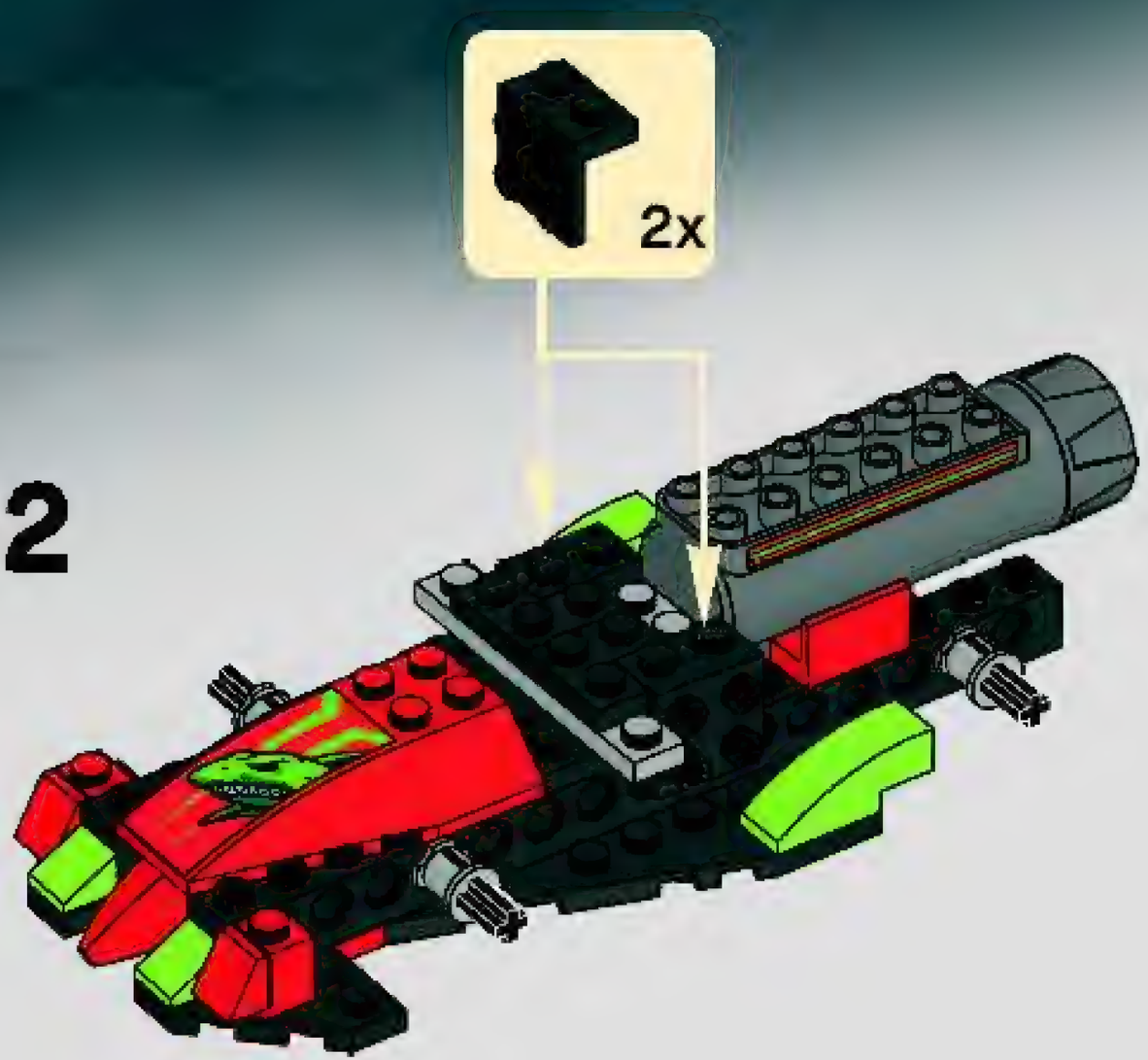

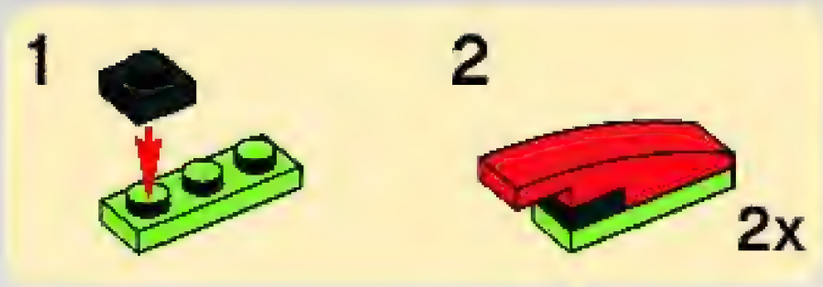

13

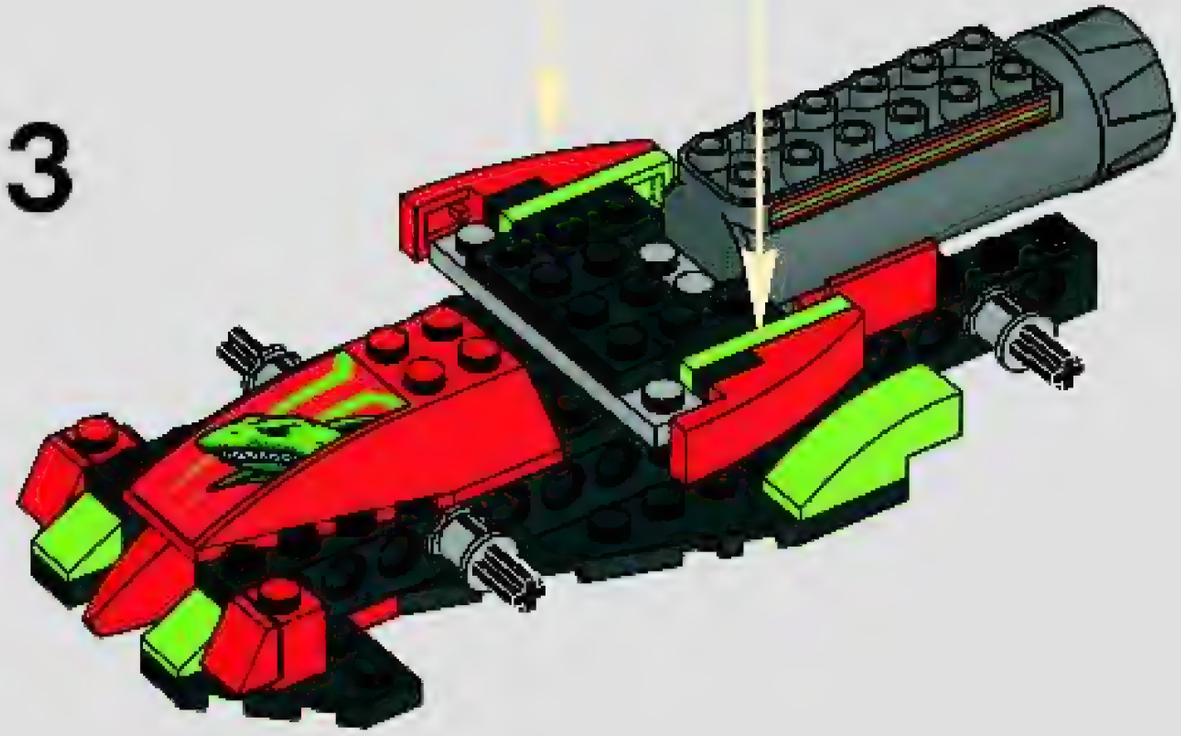

14

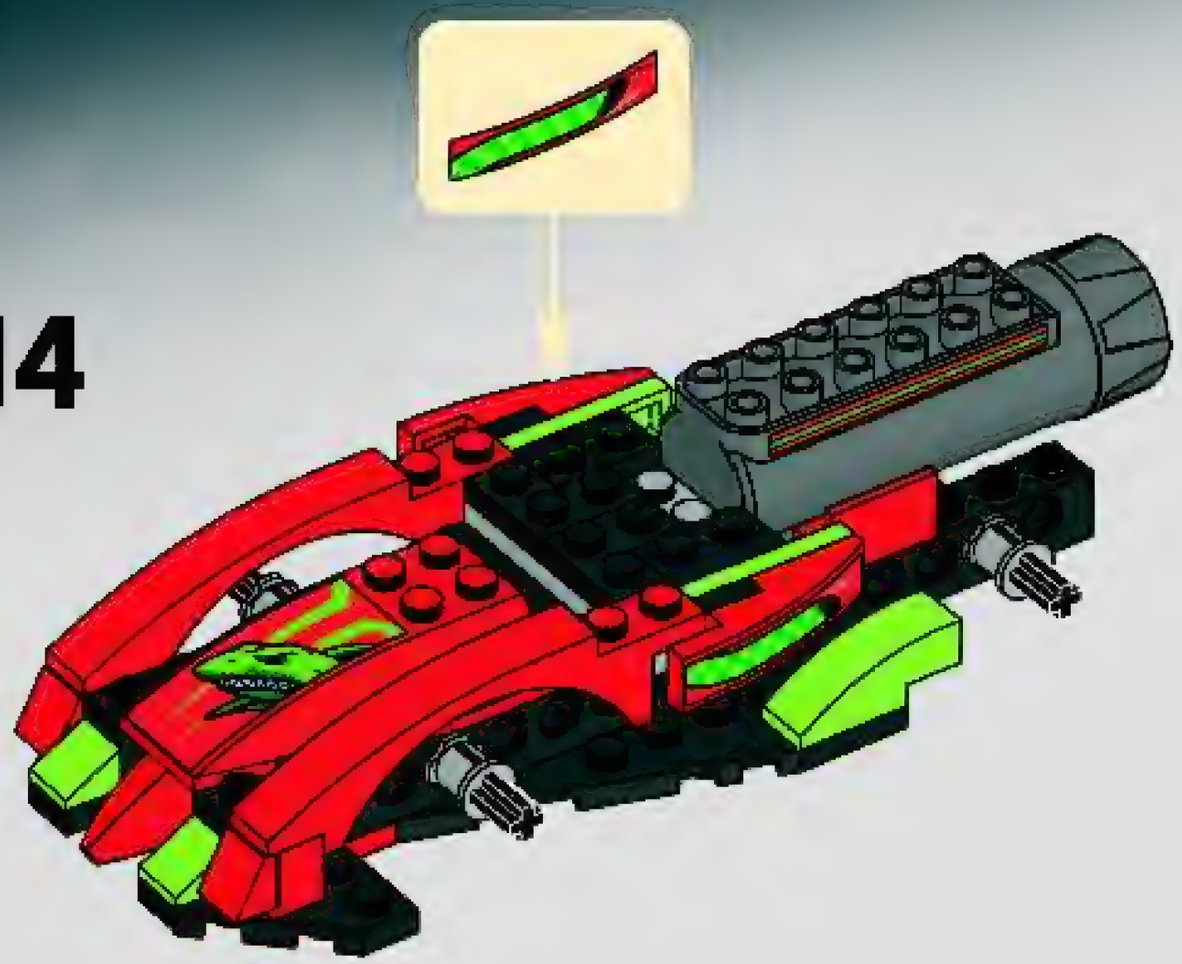

15

16

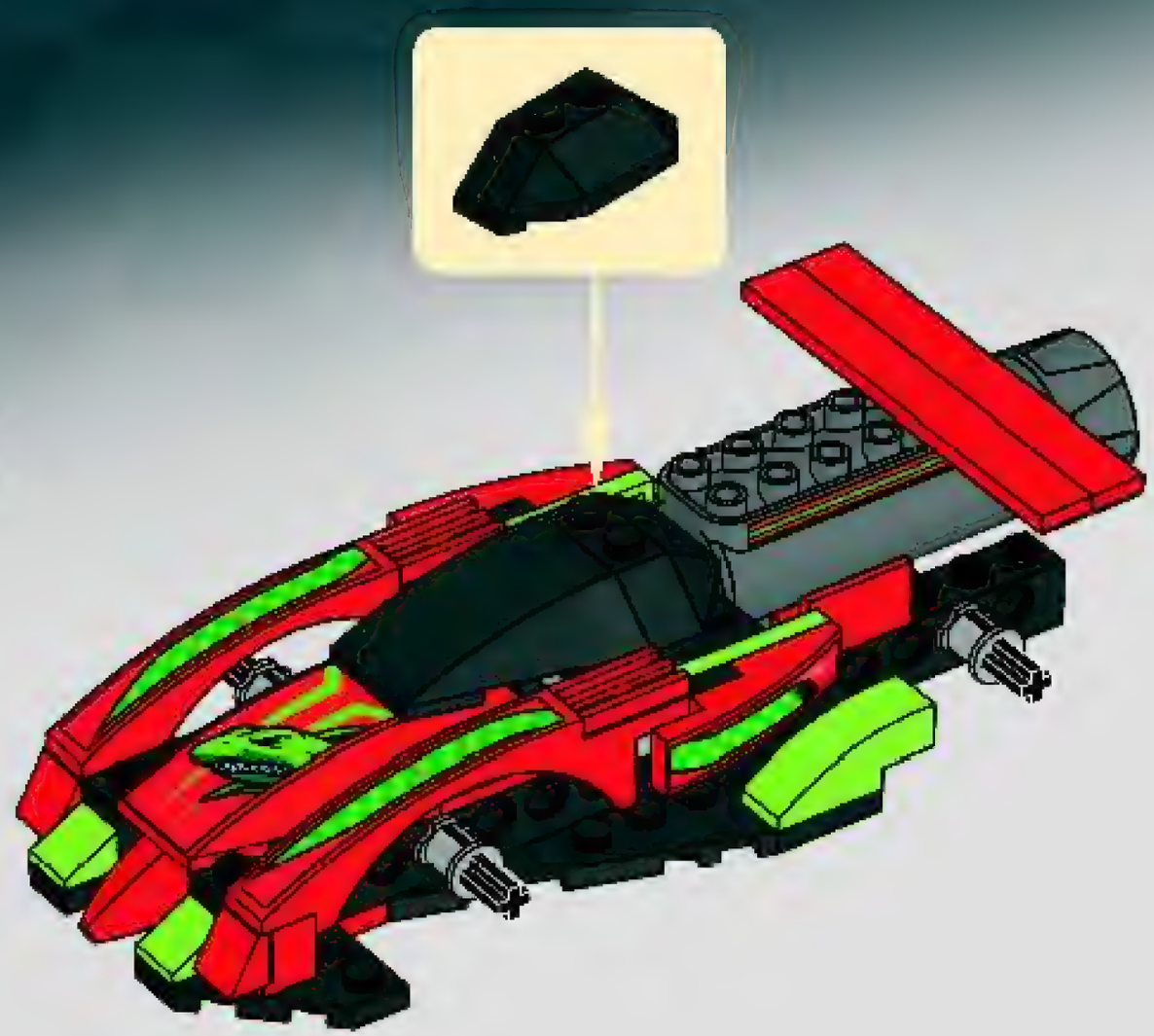

17

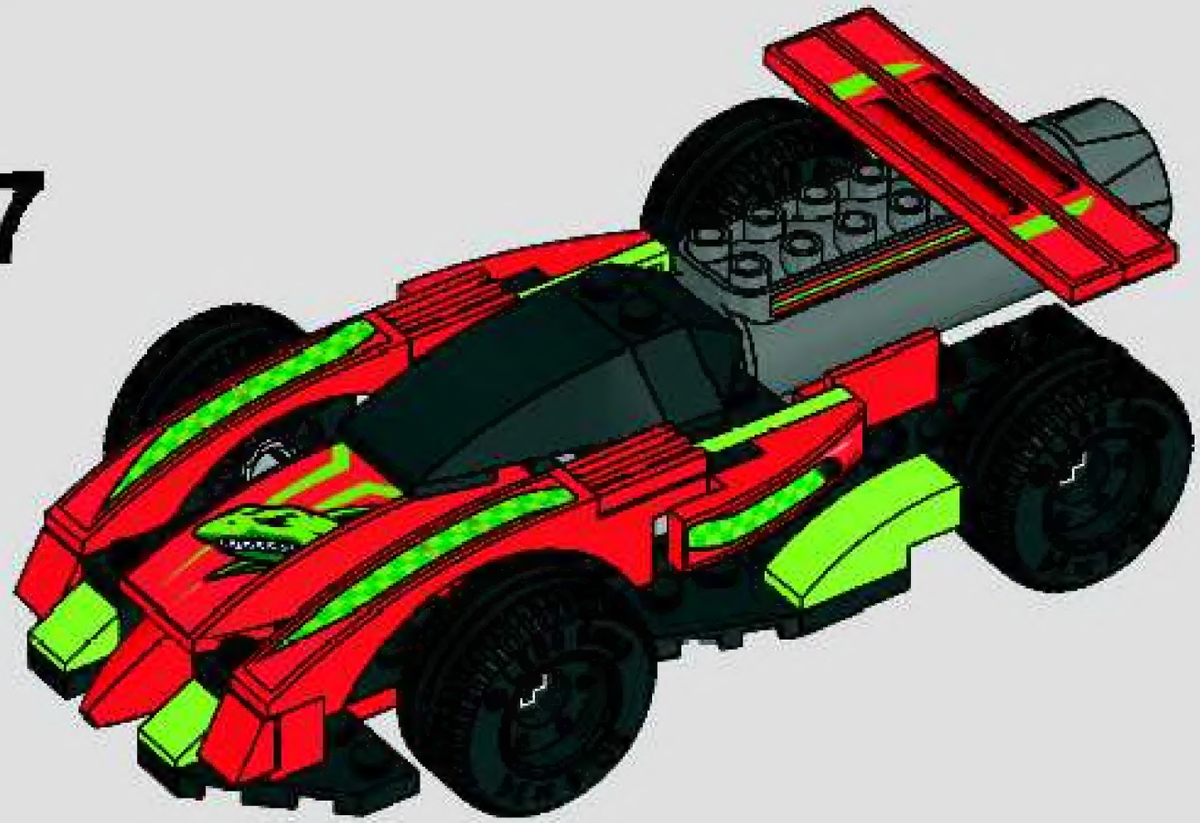

18

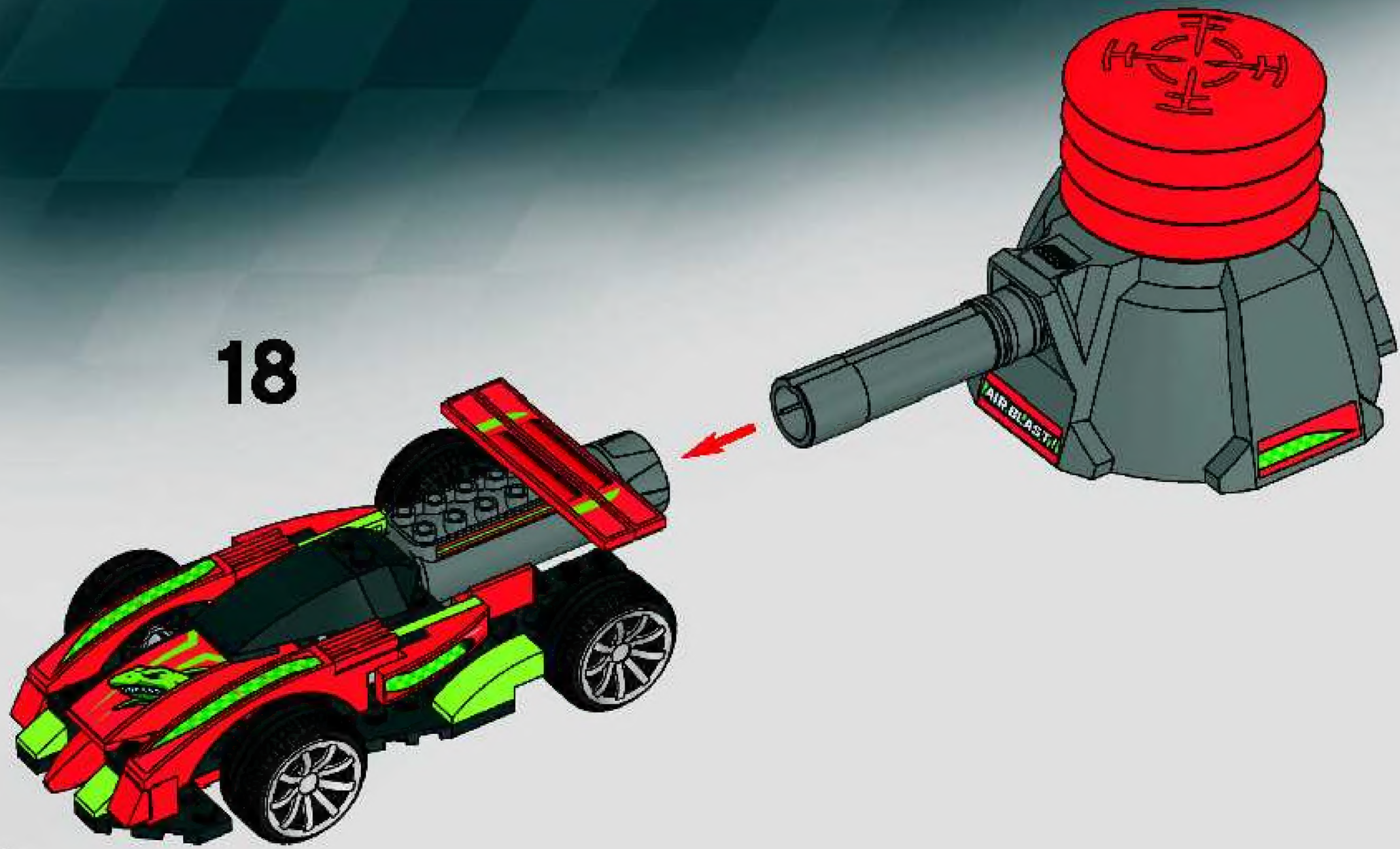

2x
241221

1x
371021

2x
407021

2x
416221

2x
486521

2x
4185661

1x
4568967

2x
4504379

2x
4520782

2x
4247772

1x
4568690

2x
4206482

1x
370024

2x
242026

2x
4227684

1x
4121715

2x
302426

1x
303426

1x
4243819

2x
370726

2x
4277932

1x
4219107

1x
4213298

4x
4517737

4x
4550937

2x
370326

1x
4283047

1x
4283046

2x
4210210

2x
4504372

2x
4537928

1x
4211438

4x
4211622

1x
4211395

4x
4527058

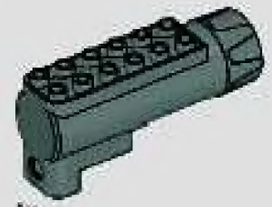
1x
4563226

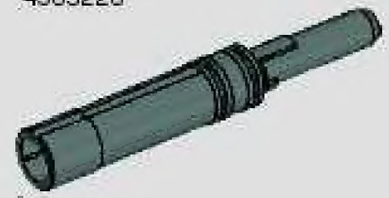
1x
4568692

1x
4563215

Customer Service
Kundenservice
Service Consommateurs
Servicio Al Consumidor
www.lego.com/service or dial

: 00800 5346 5555
: 1-800-422-5346

WIN!

Go to www.nielsen.com/LEGO
to fill out a survey for a chance
to win a cool LEGO® Product.

No purchase necessary.

Open to all residents where not prohibited.

www.LEGO.com

www.nielsen.com/LEGO

GEWINNE!

Nimm an der Umfrage auf
www.nielsen.com/
LEGO teil und hab die Chance ein cooles
LEGO® Produkt zu gewinnen!

Die Teilnahme am Gewinnspiel führt zu keinerlei Kaufverpflichtungen. Teilnahme in allen nicht ausgeschlossenen Ländern möglich.

WIN!

Ga naar www.nielsen.com/LEGO,
vul een enquêteformulier in en
maak kans op een
cool LEGO® product.

Geen aankoopverplichting.

Iedereen mag deelnemen, uitgezonderd ingezetenden
van landen waar een enquêteverbod geldt.

GAGNE !

Visite www.nielsen.com/LEGO
pour répondre à un questionnaire
et avoir une chance de gagner
un produit LEGO® très cool !

Aucune obligation d'achat.

Ouvert à tous les résidents des pays autorisés.

当てよう！

www.nielsen.com/LEGO
にアクセスして、
アンケートにご記入ください。
当選者にはレゴ製品を
差し上げます。

お買い上げの必要はありません。

禁止されていない限り、すべての皆様にご利用いただけます。

4589191 LEGO and the LEGO logo are trademarks of the LEGO Group. ©2010 The LEGO Group. ©2010 LucasFilm Ltd. & TM. All rights reserved. Used under authorization.